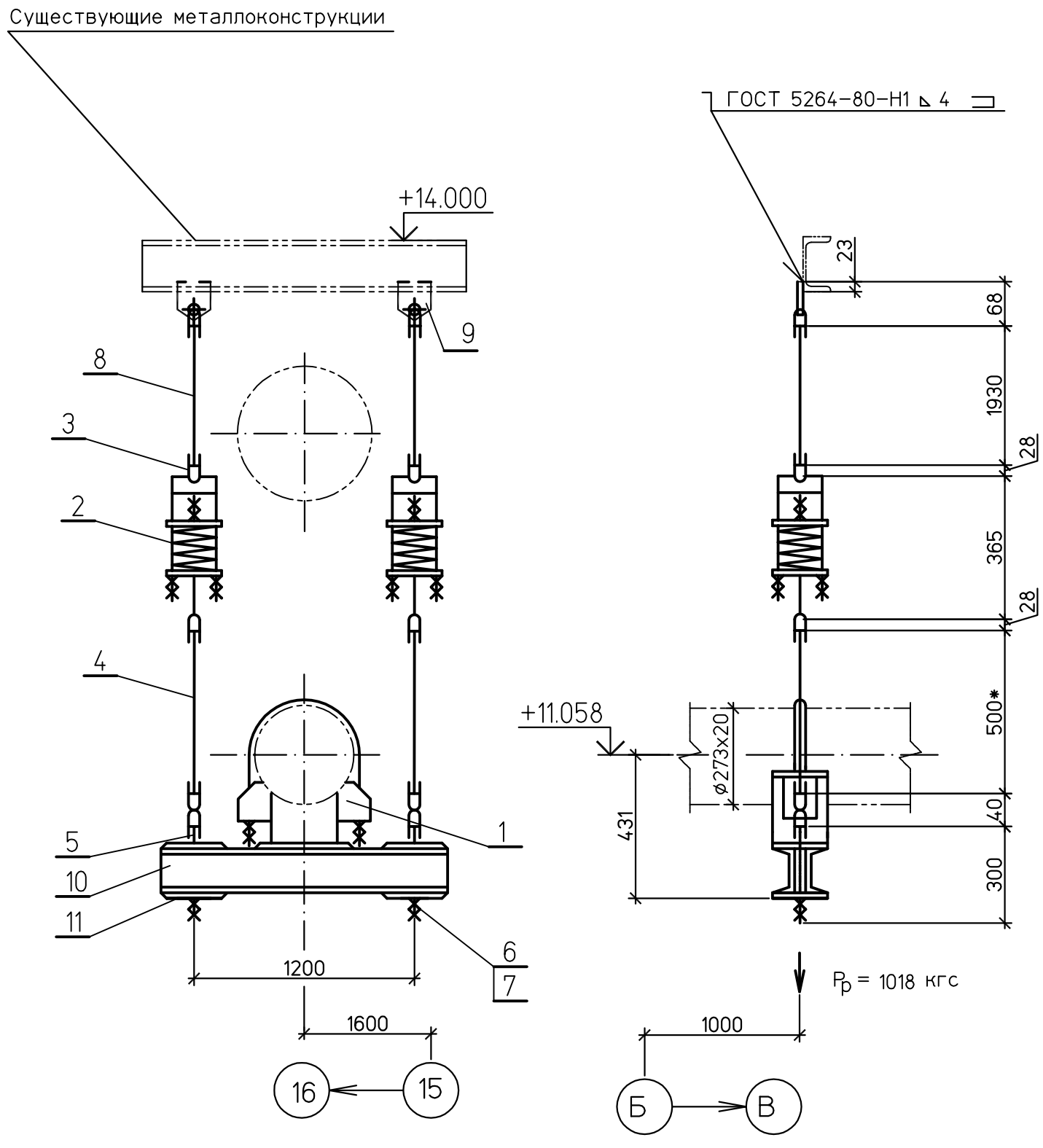

Спецификация деталей

Поз.	Обозначение	Наименование	Кол	Материал	Масса,кг ед.	Масса,кг общ.	Приме-чание
1	18 ОСТ 108.275.29-80	Опора 273	1	Сборный	12,7	12,7	
2	04 ОСТ 108.275.58-80	Блок пружинный	2	Сборный	15,0	30,0	
3	03 ОСТ 108.643.01-80	Ушко	8	20 ГОСТ1050-88	0,28	2,24	
4	ГОСТ 2590-88	Круг В-16 L=500	2	Вст3пс2 ГОСТ380-88	0.79	1.58	Тягу обрезать на монтаже
5	12 ОСТ 108.632.03-80	Тяга с ушком	2	Сборный	1.12	2.24	
6	ГОСТ 5915-70	Гайка М16.5	2	Ст3кп2 ГОСТ380-88	0.019	0.038	
7	ГОСТ 5916-70	Гайка М16.5	2	Ст3кп2 ГОСТ380-88	0.011	0.022	
8	ГОСТ 2590-88	Круг В-16 L=1930	2	Вст3пс2 ГОСТ380-88	3.05	6.1	Тягу обрезать на монтаже
9	02 ОСТ 108.367.37-80	Проушина	2	ст3сп5 ГОСТ 14637-89	0,35	0,7	
10	ГОСТ 8240-89	Швеллер 14У L=1400	2	Ст3кп2 ГОСТ 380-88	17,2	34,4	
11	ГОСТ 19903-74	Лист Б-ПН-0 5х150х150	4	Вст3пс2 ГОСТ380-88	1,8	7,2	
	ГОСТ 9467-75	Наплавленный металл		Э42А		2,0	

ИТОГО: 99,2 кг

1 Монтажный чертеж №1350.12.38А-30UHJ-1600-TD лист 7.
2 Технические требования к сварке деталей опор трубопроводов смотрите ОСТ 108.275.50-80.
3 * Размер уточнить на монтаже.

ХАРАКТЕРИСТИКИ ПРУЖИНЫ											
ТАБЛИЧНЫЕ ДАННЫЕ			ПРИ УСТАНОВКЕ		В РАБОЧЕМ СОСТ.		В ХОЛОДН. СОСТ.		ПРИ ГИДРОИСПЫТ		Нагрузка на несущие конструк-ции
Допускаемая рабочая нагрузка Рмакс.кгс	Прогиб при допускаемой раб.нагр λмакс.мм	Высота пружины в своб. сост. Нсв.мм	Высота пружины Нуст.мм	Нагрузка на пружину Руст.кгс	Высота пружины Нраб.мм	Нагрузка на пружину Рраб.кгс	Высота пружины Нхол.мм	Нагрузка на пружину Рхол.кгс	Высота пружины Нг.мм	Нагрузка на пружину Рг.кгс	Рконстркгс
816	70	177	125	607	133	509	124	622		665	1886

Изм.	Кол.уч.	Лист	№док.	Подп.	Дата
Н. контр.		Михеев			
Проверил		Шкитилева			
Разработал		Михеев			

1350.12.38А-30UHJ-1600-TD

Объекты III очереди строительства ЗАО СГК (ТЭЦ)

Трубопроводы машзала БВД в осях 16-28 рядах А-В и внутристанционные трубопроводы.

Стадия	Лист	Листов
р	9.11	

Напорный трубопровод ПЭН ВД №8 до ПВД №4,5. Пружинная подвеска 58.

ОТКРЫТОЕ АКЦИОНЕРНОЕ ОБЩЕСТВО ИНСТИТУТ ТЕПЛОЭЛЕКТРОПРОЕКТ НИЖНИЙ НОВГОРОД

Взам. инв. №

Подпись и дата

Инв. № подл. 83547

Файл:

Формат А3